# 第58回長野県中学校総合体育大会　バスケットボール競技

兼 第65回長野県中学校バスケットボール選手権大会

2019(R1)年7月13日(土)～14日(日)

エレコム・ロジテックアリーナ(旧伊那市民体育館)　A・Bコート

伊那市立伊那中学校体育館　C・Dコート
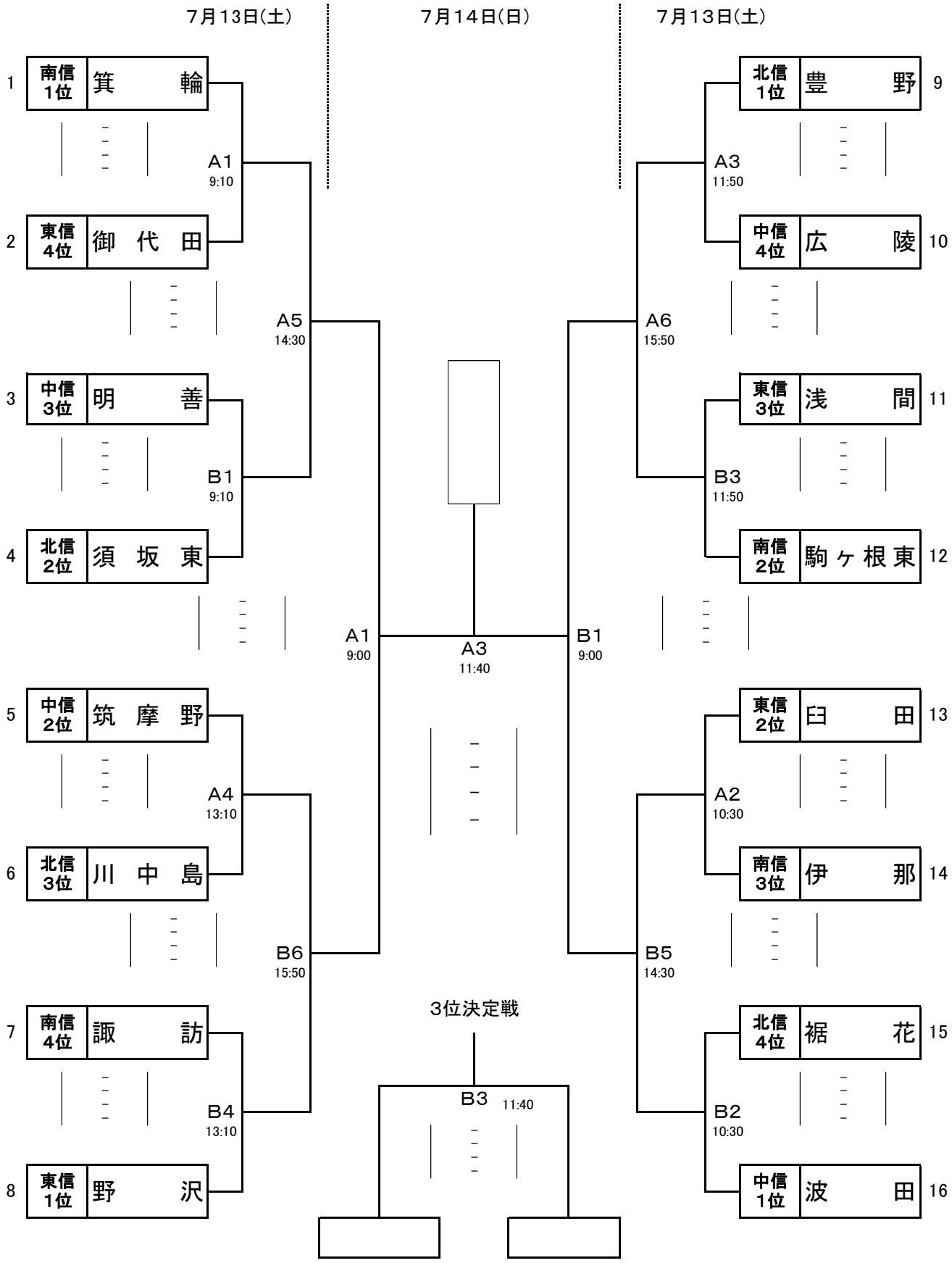
## ＜女子＞